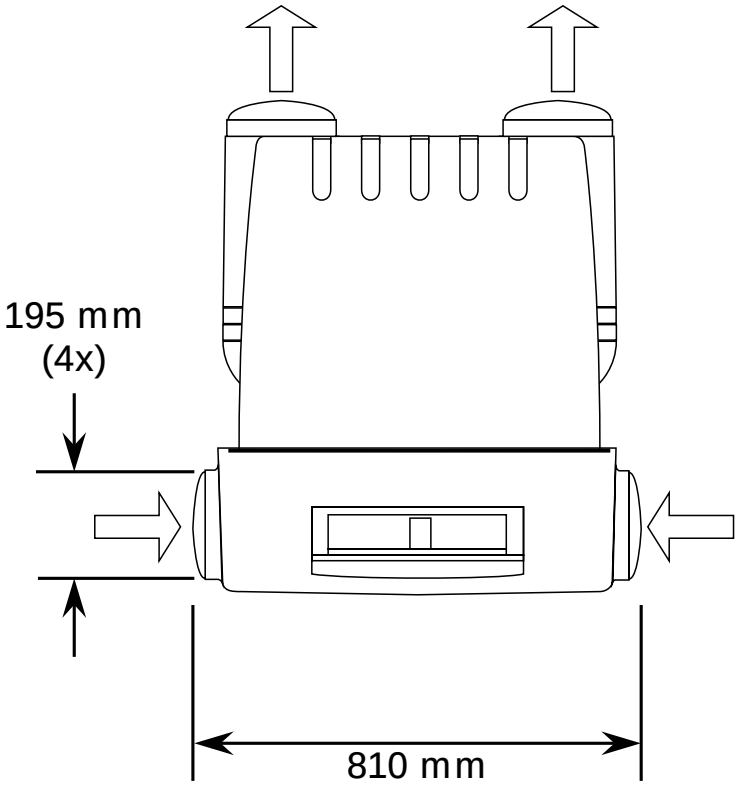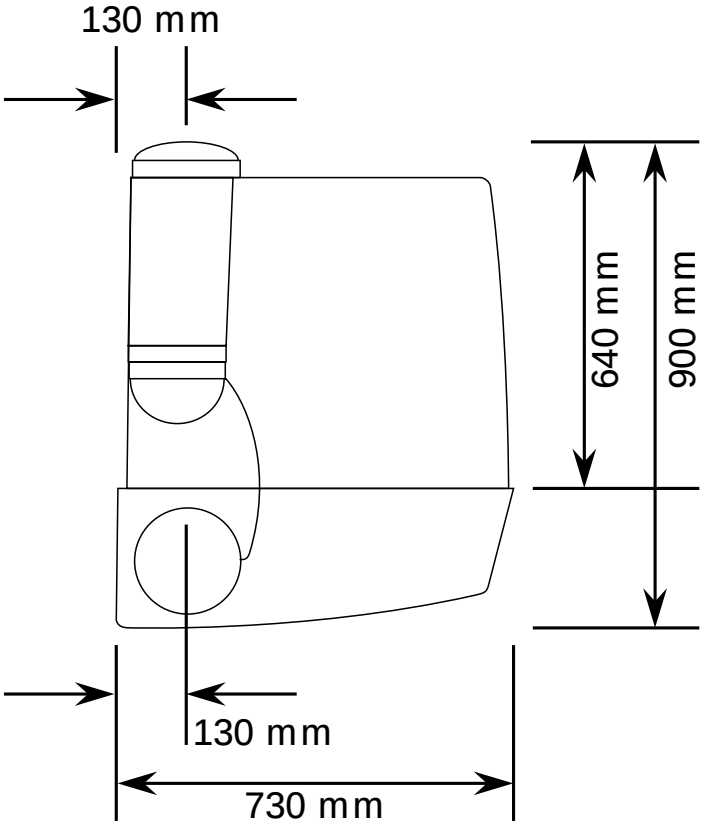Dimensions SFD