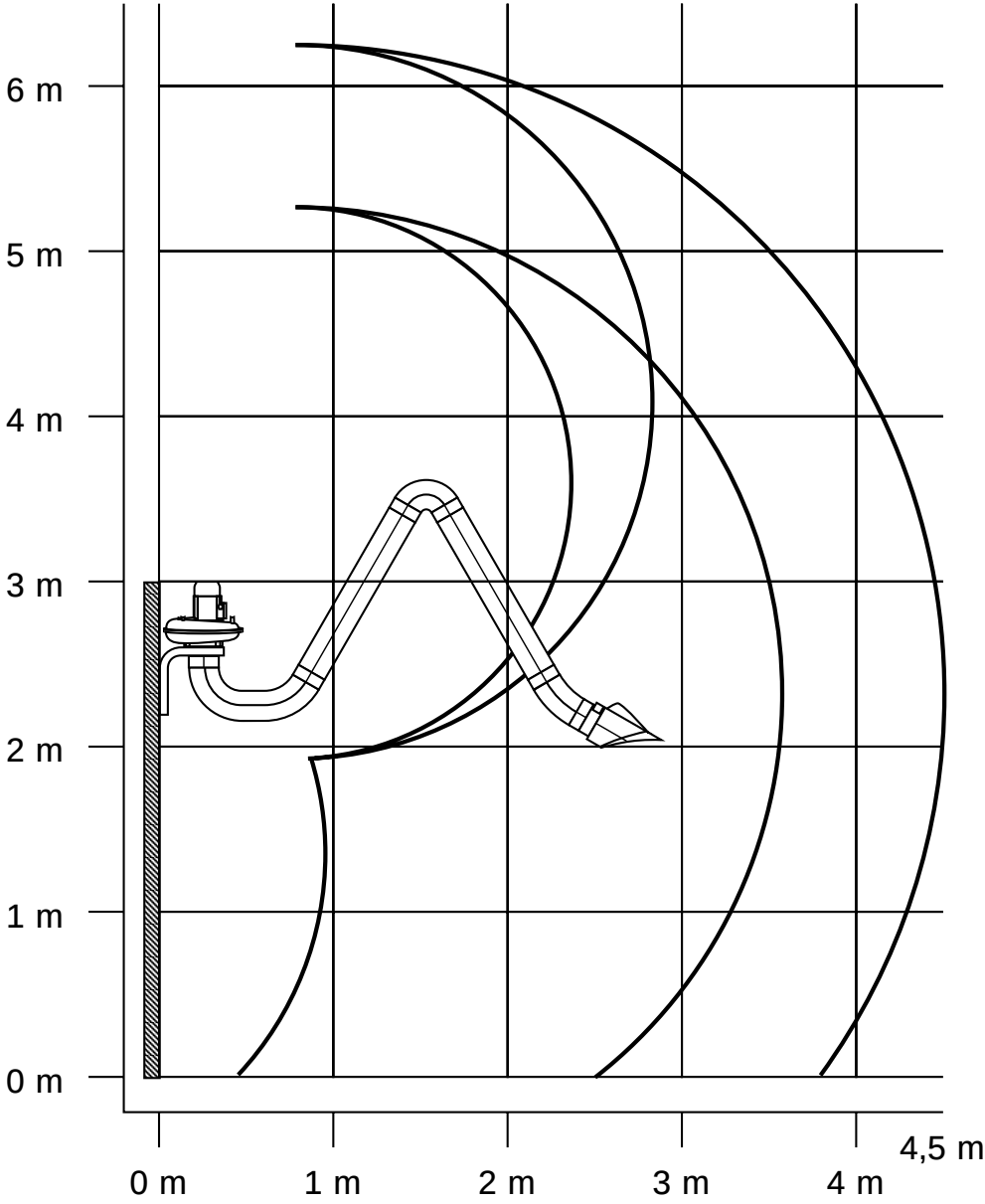
6 m
5 m
4 m
3 m
2 m
1 m
0 m
0 m
1 m
2 m
3 m
4 m
4,5 m